Gebruiksaanwijzing

HOME DELUXE
WIR MACHEN DEIN ZUHAUSE

WANGEROOGE Deluxe badkamermeubels

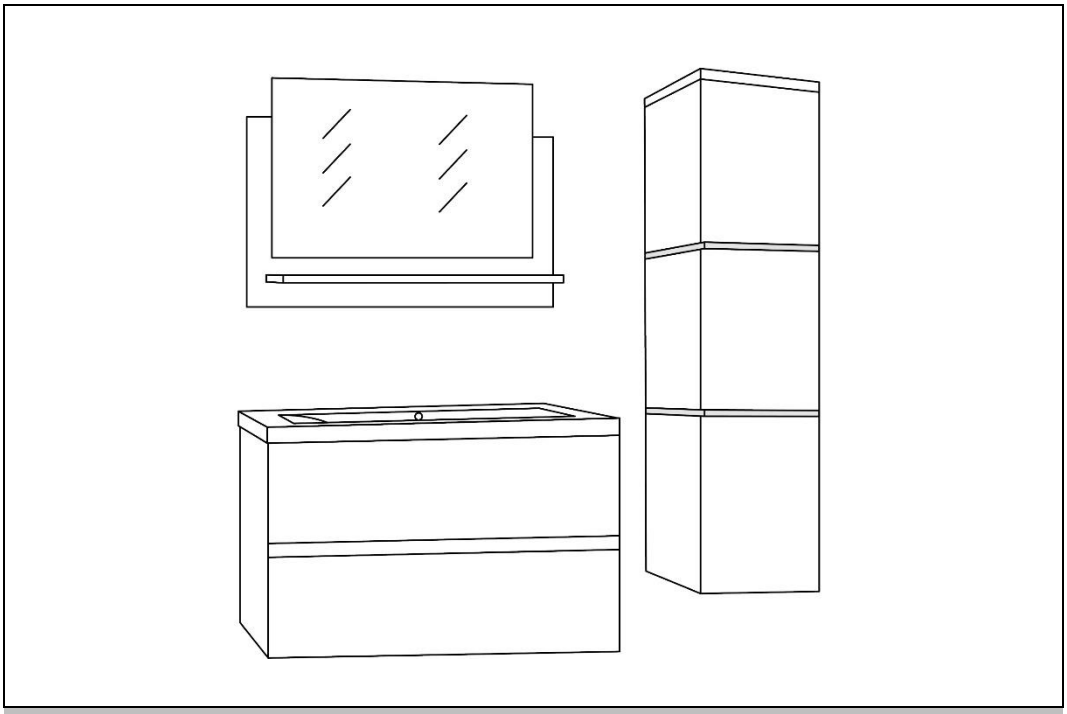

Originele gebruiksaanwijzing

ONTWORPEN IN DUITSLAND

BELANGRIJK:
BEWAREN VOOR TOEKOMSTIG GEBRUIK. LEES AANDACHTIG!

Inhoudsopgave

1. Algemene informatie ... 3
1.1. Productoverzicht ... 3
1.2. Algemene opmerkingen ... 4
1.3. Garantie ... 4
2. Informatie over de gebruiksaanwijzing ... 4
2.1. Beschikbaarheid van de gebruiksaanwijzing ... 4
2.2. Doelgroepen van de gebruiksaanwijzing ... 4
2.3. Informatie over de vertaling ... 4
2.4. Uitleg van symbolen ... 5
2.5. Algemene informatie over de gebruiksaanwijzing ... 5
2.6. Beoogd gebruik ... 6
2.7. Algemene veiligheidsinstructies ... 6
3. Productkenmerken ... 8
3.1. Technische gegevens ... 8
3.2. Productbeschrijving ... 9
4. Omvang van de levering ... 9
5. Montage ... 16
5.1. Veiligheidsinstructies ... 16
5.2. Structuur van het product ... 16
6. Toepassing ... 37
6.1. Veiligheidsinstructies ... 37
6.2. Eerste ingebruikname ... 37
6.3. Operatie ... 37
6.4. Bedieningselement ... 37
7. Problemen oplossen ... 38
8. Onderhoud en verzorging ... 38

8.1. Veiligheidsinstructies..... 38
9. Ontmanteling..... 39
9.1. Veiligheidsinstructies..... 39
10. Instructies voor verwijdering..... 39
11. Elektrische en elektronische apparatuur - Informatie voor particuliere huishoudens..... 40

Geachte klant,

Bedankt voor het kiezen van een product van **Home Deluxe GmbH**. We wensen u veel plezier met uw nieuwe WANGEROOGE Deluxe badkamermeubel.

De gebruiksaanwijzing ondersteunt u bij de installatie, ingebruikname, bediening en het onderhoud van het product. De gebruiksaanwijzing en de veiligheidsvoorschriften moeten zorgvuldig en volledig worden gelezen. Neem deze instructies in acht om gevaren te voorkomen.

1. Algemene informatie

1.1. Productoverzicht

Model	Artikelnummer: Wit	Artikelnummer: Zwart
WANGEROOGE Deluxe S	21984	21985
WANGEROOGE Deluxe M	21986	21987
WANGEROOGE Deluxe L	21988	21989
WANGEROOGE Deluxe XL	21990	21991
WANGEROOGE GROTE Deluxe S	21993	21994
WANGEROOGE GROOTTE Deluxe M	21995	21996
WANGEROOGE GROOT Deluxe L	21997	21998
WANGEROOGE BIG Deluxe XL	21999	22000
	Variant ID: Wit	**Variant ID: Zwart**
WANGEROOGE Deluxe S	55749	55750
WANGEROOGE Deluxe M	55751	55752
WANGEROOGE Deluxe L	55753	55754
WANGEROOGE Deluxe XL	55755	55756
WANGEROOGE GROTE Deluxe S	55761	55762
WANGEROOGE GROTE Deluxe M	55763	55764
WANGEROOGE GROOT Deluxe L	55765	55766
WANGEROOGE BIG Deluxe XL	55767	55768

1.2. Algemene opmerkingen

Om onze claim waar te maken, verbeteren we voortdurend de kwaliteit, vereenvoudigen we de installatie en bediening en passen we de producten aan de eisen van de klant aan. Vanwege deze veranderingen is de actuele versie van de gebruiksaanwijzing te vinden op onze homepage.

De term "product" wordt gebruikt in de gebruiksaanwijzing van het "WANGEROOGE Deluxe badkamermeubel".

1.3. Garantie

De wettelijke aansprakelijkheid voor defecten en garantierechten gelden vanaf de aankoopdatum.
Home Deluxe GmbH aanvaardt geen aansprakelijkheid voor schade die ontstaat door het niet naleven van de gebruiksaanwijzing. Klachten die voortvloeien uit onjuiste installatie of onjuist gebruik zijn uitgesloten van de garantie. Neem in geval van defecten aan het product schriftelijk contact op met onze klantenservice via het contactformulier op onze homepage, onder vermelding van de productnaam, het serienummer en een foto van het typeplaatje:

Home Deluxe GmbH
Schanzeweg 2
32312 Lübbecke
Duitsland
Tel: +49 (0)5743 6181-0
www.home-deluxe-gmbh.de

Als je nog vragen hebt, kun je contact opnemen met onze klantenservice via het contactformulier.

2. Informatie over de gebruiksaanwijzing

2.1. Beschikbaarheid van de gebruiksaanwijzing

De gebruiksaanwijzing maakt deel uit van het product en moet volledig en in de onmiddellijke nabijheid van het product worden bewaard.

2.2. Doelgroepen van de gebruiksaanwijzing

De gebruiksaanwijzing moet worden gelezen en nageleefd door elke persoon die betrokken is bij een van de volgende activiteiten of toepassingen:

- Uitpakken
- Montage / installatie
- Inbedrijfstelling/bediening
- Onderhoud / inspectie / verzorging
- Problemen oplossen / repareren
- Afvalverwijdering

2.3. Informatie over de vertaling

De oorspronkelijke gebruiksaanwijzing is geschreven in het Duits. Elke andere beschikbare taal is een vertaling van de Duitse versie.

2.4. Uitleg van symbolen

Symbool	Uitleg van symbolen
	**WAARSCHUWING** Het symbool geeft mogelijke gevaren aan die kunnen leiden tot dodelijk of ernstig letsel. Lees de bijbehorende opmerking voordat u de betreffende installatie- of toepassingsstap uitvoert.
	**INFO** Het symbool geeft belangrijke informatie en duidt op materiële schade. Neem deze in acht voordat u de betreffende installatie- of toepassingsstap uitvoert om problemen te begrijpen en schade te voorkomen.
	**CE-etikettering** Het symbool verklaart dat het product voldoet aan de geldende eisen van de Europese Gemeenschap. De actuele conformiteitsverklaring is op aanvraag verkrijgbaar bij Home Deluxe GmbH.
	**Lees de gebruiksaanwijzing** Het symbool geeft aan dat de gebruiksaanwijzing zorgvuldig moet worden gelezen voordat het apparaat wordt gemonteerd/geïnstalleerd en/of gebruikt.
	**Alleen voor gebruik binnenshuis** Het symbool geeft aan dat het product alleen binnenshuis mag worden gebruikt.
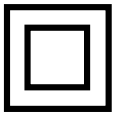	**Beschermingsklasse II** Het symbool geeft aan dat de apparatuur een versterkte of dubbele isolatie heeft tot het niveau van de nominale isolatiespanning tussen actieve en aanraakbare delen. Ze hebben meestal geen verbinding met de beschermende geleider.
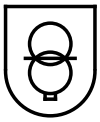	**Veiligheidstransformator** Het symbool geeft aan dat er een kortsluitvaste gesloten veiligheidstransformator is geïnstalleerd.
	**Verwijdering van elektrische en elektronische apparaten** Elektrische en elektronische apparaten mogen niet met het huishoudelijk afval worden weggegooid!

2.5. Algemene informatie over de gebruiksaanwijzing

De gebruiksaanwijzing heeft betrekking op het WANGEROOGE Deluxe badkamermeubel. Het bevat belangrijke informatie over montage en bediening. De gebruiksaanwijzing, in het bijzonder de veiligheidsinstructies, moeten zorgvuldig worden gelezen voordat u het product gebruikt; bewaar de gebruiksaanwijzing op een veilige plaats. Gebruik het product alleen zoals beschreven in deze gebruiksaanwijzing om onbedoeld letsel of schade te voorkomen. Als u het WANGEROOGE Deluxe badkamermeubel doorgeeft aan derden, moet deze gebruiksaanwijzing ook worden doorgegeven.

2.6. Beoogd gebruik

Het product is van hoge kwaliteit, duurzaam en uitsluitend bedoeld of geschikt voor privégebruik in redelijke en gebruikelijke mate. Bovendien is ons product **niet** bedoeld voor commercieel gebruik. Commercieel gebruik is alleen toegestaan met schriftelijke toestemming van Home Deluxe GmbH

Het product is bedoeld als wasgelegenheid en om badkamerspullen binnenshuis op te bergen.

Gebruik het WANGEROOGE Deluxe badkamermeubel alleen zoals beschreven in deze gebruiksaanwijzing. Elk ander gebruik geldt als oneigenlijk en kan leiden tot materiële schade of persoonlijk letsel. De fabrikant aanvaardt geen aansprakelijkheid voor schade veroorzaakt door onjuist of oneigenlijk gebruik.

2.7. Algemene veiligheidsinstructies

Algemene waarschuwingen



- Ondeskundig gebruik kan leiden tot aanzienlijk persoonlijk letsel en materiële schade. Daarom mogen montage-, installatie-, inbedrijfstellings-, foutopsporings-, onderhouds- en reparatiewerkzaamheden alleen worden uitgevoerd door gekwalificeerde personen.
- Het product kan worden gebruikt door kinderen vanaf 8 jaar en personen met beperkte fysieke, zintuiglijke of mentale capaciteiten of een gebrek aan ervaring en kennis, als ze onder toezicht staan of instructie hebben gekregen over het veilige gebruik van het apparaat en de gevaren begrijpen.
- Installeer het product **alleen** als de levering compleet en in perfecte staat is.
- Zorg ervoor dat alle onderdelen onbeschadigd zijn en correct zijn geïnstalleerd. Er bestaat een risico op letsel als ze niet correct zijn geïnstalleerd. Beschadigde onderdelen kunnen de veiligheid en de werking beïnvloeden.
- Installeer het product alleen op muren ter plaatse die de belasting permanent kunnen weerstaan.
- Breng geen wijzigingen aan in het product
- Controleer de bevestiging regelmatig.

Gevaar voor kinderen



- Houd kinderen uit de buurt van verpakkingsmateriaal. Er bestaat verstikkingsgevaar!
- Houd kinderen uit de buurt van de montageplaats terwijl het product in elkaar wordt gezet. De levering bevat kleine onderdelen die ingeslikt kunnen worden of ernstig letsel kunnen veroorzaken.
- **Valgevaar!** Het product is geen kinderspeelgoed, klimwand of sportuitrusting. De afzonderlijke elementen van het product kunnen van de wand vallen als ze aan één kant worden belast, wat de dood tot gevolg kan hebben.
- Leg de kinderen uit hoe ze het product op de juiste manier moeten gebruiken.
- Zorg ervoor dat kleine kinderen geen kleine onderdelen in hun mond stoppen.
- Laat kinderen niet met het verpakkingsmateriaal spelen.

Risico op letsel

Verkeerd gebruik van het product kan leiden tot verwondingen



- Controleer het product voor elk gebruik op zichtbare schade.
- Breng geen wijzigingen aan in het ontwerp van het product. Alle wijzigingen moeten schriftelijk worden goedgekeurd door de fabrikant en moeten worden uitgevoerd volgens de instructies.
- Als het product beschadigd is, mag het niet meer gebruikt worden. Beschadigde onderdelen moeten worden gerepareerd of vervangen door originele reserveonderdelen.

- Zorg ervoor dat het product stevig geïnstalleerd is om letsel te voorkomen.
- Om het risico op elektrische schokken te voorkomen, moeten alle installaties en bijbehorende onderhoudswerkzaamheden worden uitgevoerd door een gekwalificeerde elektricien.
- Als het netsnoer voor de voeding beschadigd is, moet u het product buiten gebruik stellen totdat het netsnoer is vervangen door de fabrikant, zijn klantenservice of een gekwalificeerde elektricien.
- Zorg er tijdens de installatie voor dat de stekker van de LED-strip is losgekoppeld van de voeding.
- **Levensgevaar door elektrische spanning**: Er bestaat direct levensgevaar als onderdelen onder spanning worden aangeraakt. Beschadiging van de isolatie of afzonderlijke onderdelen kan levensbedreigend zijn. -> Als de isolatie beschadigd is, moet u de voeding onmiddellijk uitschakelen en zorgen voor reparatie.

Risico op schade



- Onjuiste behandeling van het product kan leiden tot schade.
- Reparatie- en onderhoudswerkzaamheden aan het elektrische systeem mogen alleen worden uitgevoerd door een gekwalificeerde elektricien.
- Open de verpakking niet met scherpe voorwerpen (zoals messen, scharen en dergelijke), want hierdoor kan het product beschadigd raken. Wees voorzichtig bij het openen.
- Als u de verpakking achteloos opent met een mes of andere scherpe voorwerpen, kan het product beschadigd raken. Wees zeer voorzichtig bij het openen van de verpakking.
- Gebruik het product niet in de buurt van warmtebronnen of open vuur.
- **Kantel- en valgevaar:** Klim niet op het product, want hierdoor kan de verbinding met de muur ter plaatse losraken en kan het product vallen.

Explosiegevaar



Let op: Bewaar geen licht ontvlambare, brandbare of explosieve stoffen in het product. in het product. Licht ontvlambare stoffen kunnen vlam vatten.

3. Productkenmerken

3.1. Technische gegevens

WANGEROOGE Deluxe	Onderkast	Wastafel	Spiegel (zonder plank)	Wandkast
	(H x B x D) in mm			
S	310 x 610 x 415	40 x 610 x 415		
M	310 x 610 x 415	40 x 610 x 415	500 x 600 x 20	
L	310 x 610 x 415	40 x 610 x 415	500 x 600 x 20	1100 x 300 x 300
XL	310 x 610 x 415	40 x 610 x 415	500 x 600 x 20	1100 x 300 x 300

WANGEROOGE Deluxe	Onderkast	Wastafel	Spiegel (zonder plank)	Wandkast
	(H x B x D) in mm			
GROTE S	330 x 800 x 410	45 x 800 x 410		
GROTE M	330 x 800 x 410	45 x 800 x 410	500 x 800 x 20	
GROTE L	330 x 800 x 410	45 x 800 x 410	500 x 800 x 20	1100 x 300 x 300
GROOT XL	330 x 800 x 410	45 x 800 x 410	500 x 800 x 20	1100 x 300 x 300

Voedingseenheid	
Ingangsspanning	100 - 240 V AC
Frequentie	50/60 Hz
Ingangsstroom	0,2 A
Beschermingsklasse	II
Uitgangsspanning	12 V DC
Uitgangsstroom	max. 500 mA
Uitgangsvermogen	max. 6 W

LED-lichtstrip	
Nominale spanning	12 V DC
Nominale stroom	75 mA
Nominaal vermogen	> 1 W
Kleurtemperatuur	6500 K
Lichtstroom	100 lm

Dit product bevat een lichtbron van energie-efficiëntieklasse F.



3.2. Productbeschrijving

Het moderne design van de badkamermeubelset "WANGEROOGE Deluxe" geeft je badkamer een nog betere uitstraling. Afhankelijk van de bestelling bestaat onze badkamermeubelset uit een spiegel met planchet, wastafel met badmeubel en twee wandkasten met LED-verlichting. De LED-verlichting in het wandmeubel zorgt voor een sfeervolle ambiance en een moderne uitstraling. De set biedt voldoende opbergruimte voor een perfecte organisatie.

4. Omvang van de levering

Controleer de verpakking bij levering op uitwendige schade. Controleer bovendien onmiddellijk na het uitpakken of de levering compleet is en of het product en alle onderdelen in perfecte staat zijn. Monteer het product alleen als de levering compleet en onbeschadigd is.

Executies

WANGEROOGE Deluxe S / BIG S: Wastafelonderbouw met wastafel[1)]

WANGEROOGE Deluxe M / BIG M: Wastafelonderkast met wastafel[1]/ spiegel met planchet

WANGEROOGE Deluxe L / GROTE L: Wastafelonderkast met wastafel[1]/ wandmeubel / spiegel met legplank

WANGEROOGE Deluxe XL / GROOT XL: Wastafelmeubel met wastafel[1]/ 2x bovenkastje / spiegel met legplank

[1)] De kraan en afvoer zijn niet bij de levering inbegrepen.

Onderkast

Nee.	Deel	Hoeveelheid
a		43
b		43
c	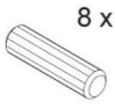	4

Nee.	Deel	Hoeveelheid
d		8
e	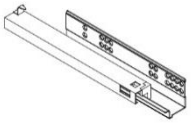	2
f	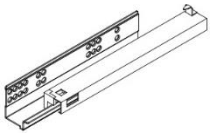	2

Nee.	Deel	Hoeveelheid
g	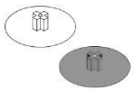	12
h		2
i		24

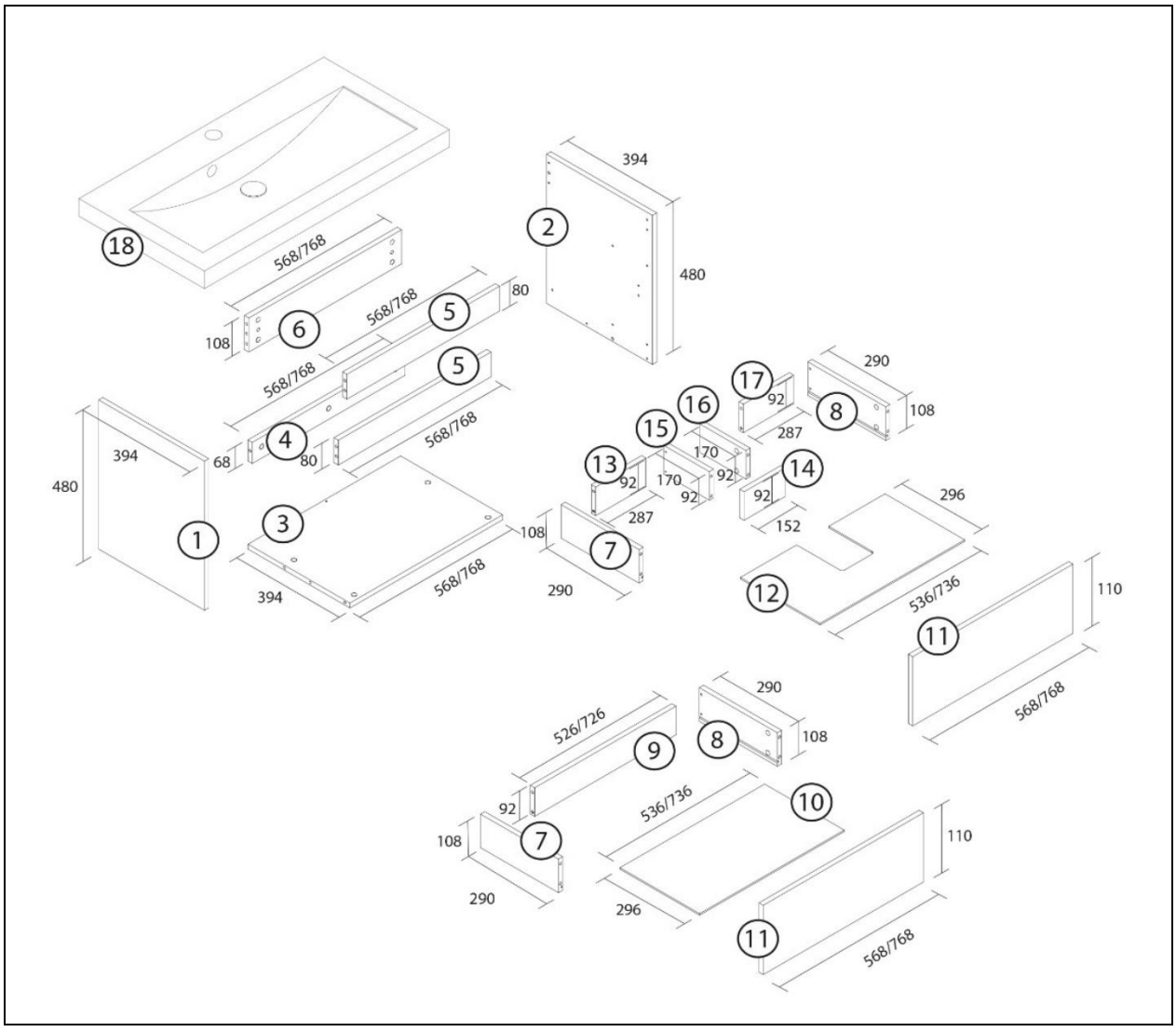

Nee.	Beschrijving van de	Hoeveelheid
1	Zijpaneel links	1
2	Zijpaneel rechts	1
3	Vloer	1
4	Terug	1
5	Voor	2
6	Achterhanger	1
7	Frame links	2
8	Frame rechts	2
9	Achterpaneel lade	1
10	Onderkant lade	1
11	Voorkant lade	2
12	Afdekking ladebak	1
13	Houten lijst linksachter	1
14	Houten lijst achterste deel voor	1
15	Houten lijst links	1
16	Houten lijst rechts	1
17	Houten lijst achteraan rechts	1
18	Wastafel	1

Spiegel

Nee.	Deel	Hoeveelheid
a		2
b		2

Nee.	Deel	Hoeveelheid
c	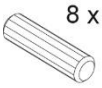	1
m	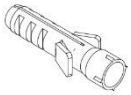	2

Nee.	Deel	Hoeveelheid
n		2
o		4
p	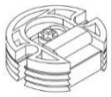	2

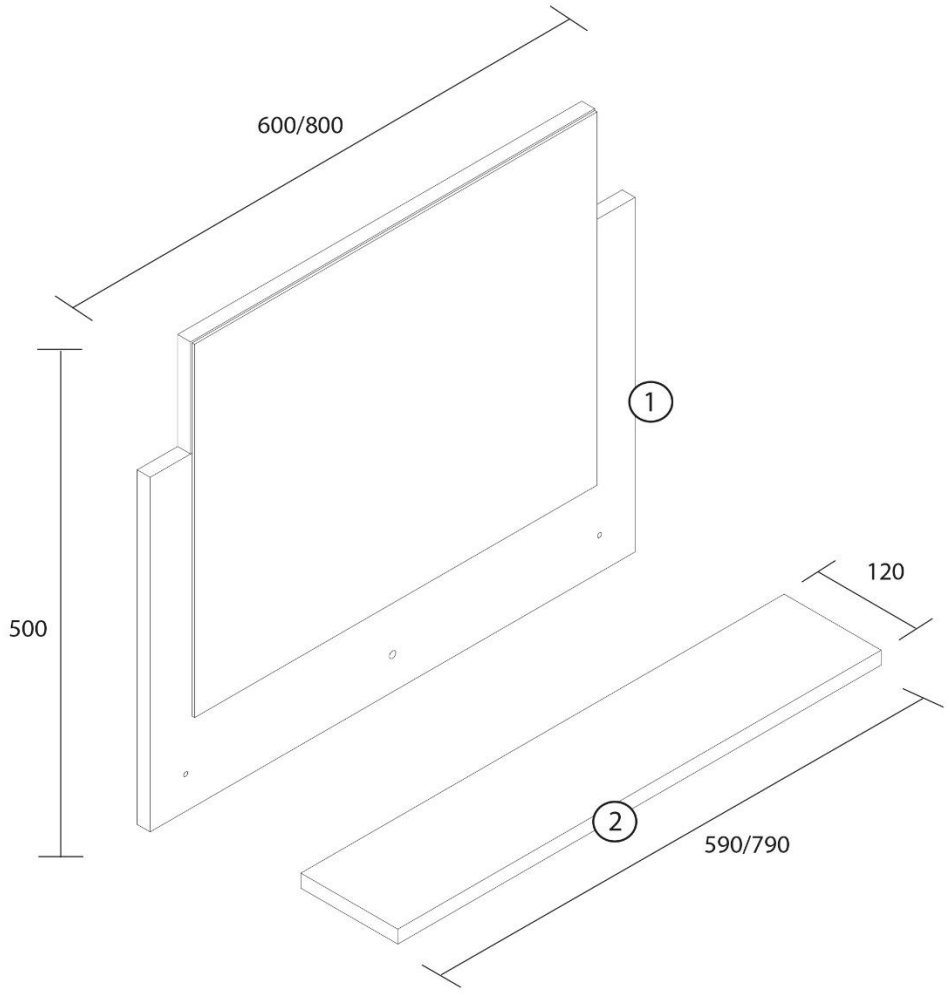

Nee.	Beschrijving van de	Hoeveelheid
1	Spiegel	1

2	**indienen**	**1**

Muurunit (XL / BIG XL versie)

Nee.	Deel	Hoeveelheid
a		**34**
b	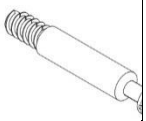	**34**
c	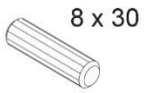	**12**
d		**16**

Nee.	Deel	Hoeveelheid
g		**18**
q		**4**
r	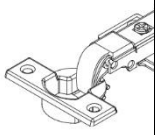	**6**
h	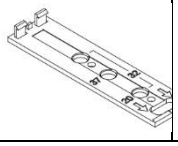	**3**

Nee.	Deel	Hoeveelheid
i	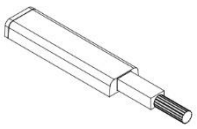	**3**
j		**3**
s	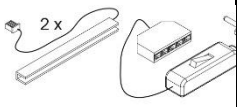	**1**

Nee.	Deel	Hoeveelheid

Nee.	Deel	Hoeveelheid

Nee.	Deel	Hoeveelheid

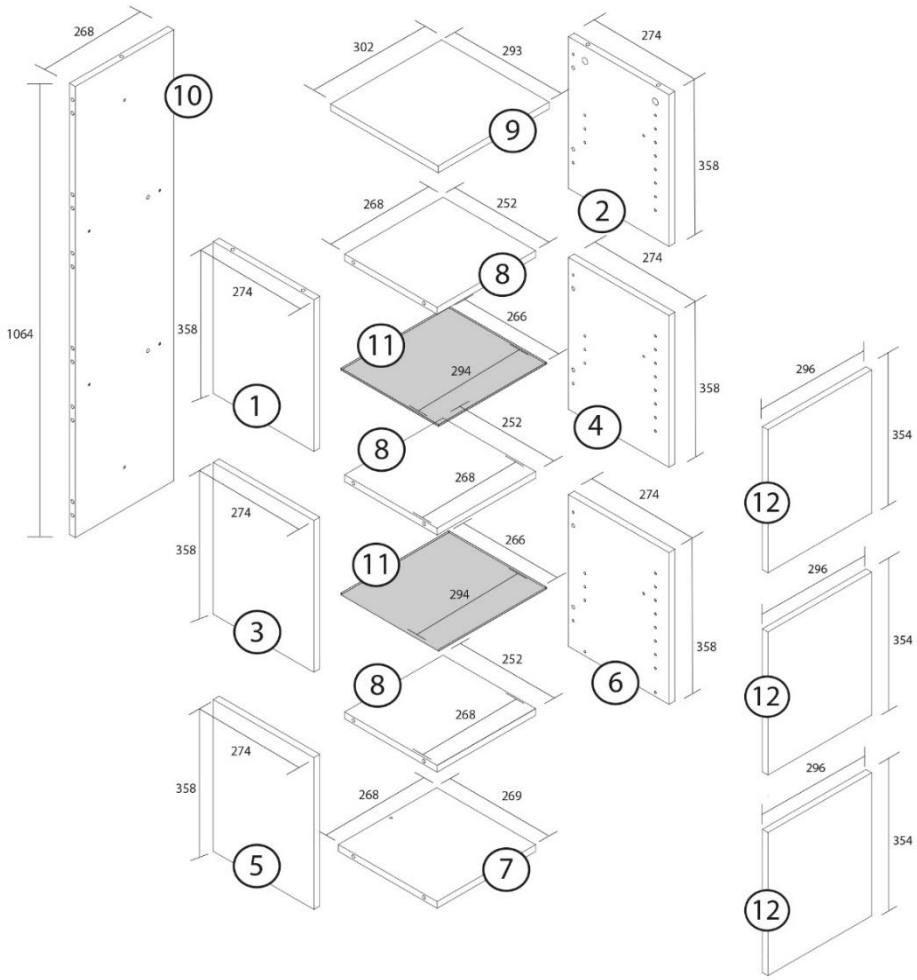

Nee.	Beschrijving van de	Hoeveelheid
1	Zijpaneel linksboven	1 (2)
2	Zijpaneel rechtsboven	1 (2)
3	Zijpaneel midden links	1 (2)
4	Zijpaneel rechts midden	1 (2)
5	Zijpaneel linksonder	1 (2)
6	Zijpaneel rechtsonder	1 (2)
7	Onderste verdieping	1 (2)

8	**Plank**	**3 (6)**
9	**Bovenste verdieping**	**1 (2)**
10	**Achterpaneel**	**1 (2)**
11	**Glazen bodem**	**2 (4)**
12	**Deur**	**3 (6)**

5. Montage

Installatieplaats

- Controleer voordat je het product op de muur installeert of het de belasting permanent kan weerstaan.
- Zorg er bij het boren in de muur voor dat er geen leidingen (kabels, waterleidingen enz.) worden beschadigd.

5.1. Veiligheidsinstructies

Alle informatie over gezondheid en veiligheid moet worden gelezen.

Risico op letsel
Onjuiste behandeling tijdens de installatie kan leiden tot letsel

- Je product wordt geleverd in verschillende pakketten. Zorg ervoor dat de pakketten aan de bovenkant worden geopend. Wees zeer voorzichtig bij het openen van de pakketten, aangezien er breekbare onderdelen en glas in de pakketten zitten.
- Controleer voordat je het product op de muur installeert of het de belasting permanent kan weerstaan.
- Gebruik het juiste bevestigingsmateriaal (schroeven en pluggen) voor wandmontage.
- Neem altijd de montagematen in acht en gebruik het meegeleverde montagemateriaal.
- Bedieningsfouten, montagefouten of schade veroorzaakt door montage zijn uitgesloten van de garantie.
- Er zijn minstens 2 mensen nodig om het product in elkaar te zetten.
- Draag beschermende kleding zoals veiligheidsschoenen en beschermende handschoenen tijdens de montage.

5.2. Structuur van het product

Het product wordt gedemonteerd geleverd en kan met weinig moeite worden gemonteerd. Volg de montage-instructies zorgvuldig op. De werking en veiligheid van het product kunnen niet worden gegarandeerd als de instructies niet worden opgevolgd. Maak jezelf vertrouwd met de fittingen en bevestigingselementen voordat je met de montage begint, zodat je ze gemakkelijker kunt gebruiken tijdens de montage.

Vereist gereedschap

	Schroevendraaier		Meetlint
	Boor Ø6 mm	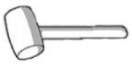	Rubberen hamer
	Boormachine		Snijmes
	Waterpas		Potlood

- De volgende instructies moeten zorgvuldig worden gelezen.

Montage van de onderkast (alle versies)

Stap 1: Schroef de meubelverbinders vast

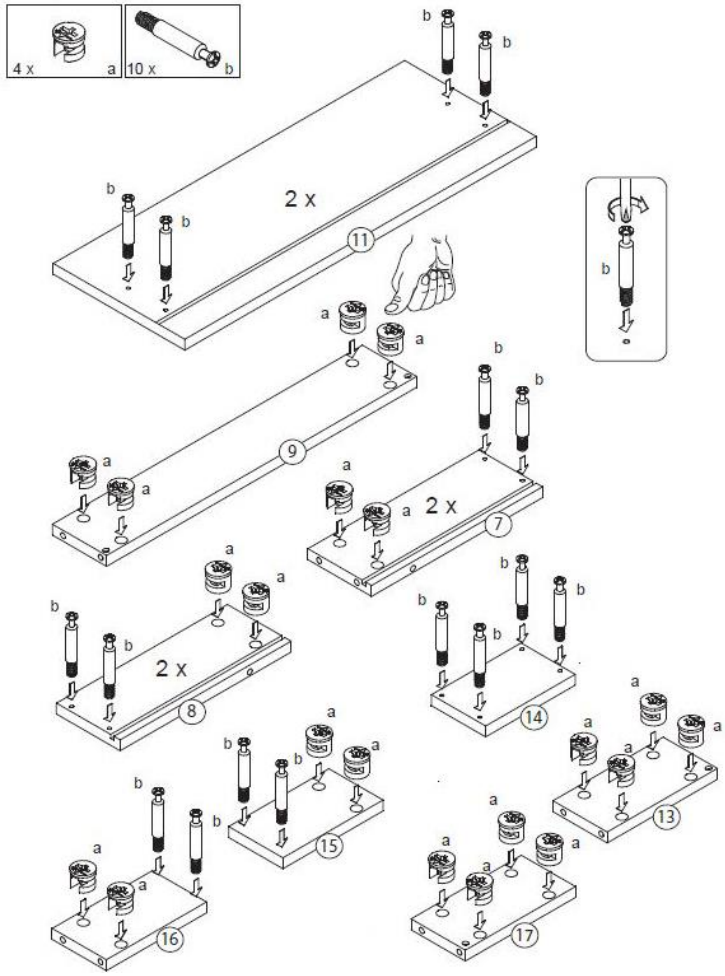

Stap 2: Bevestig de frames (7, 8) en ladebak (9)

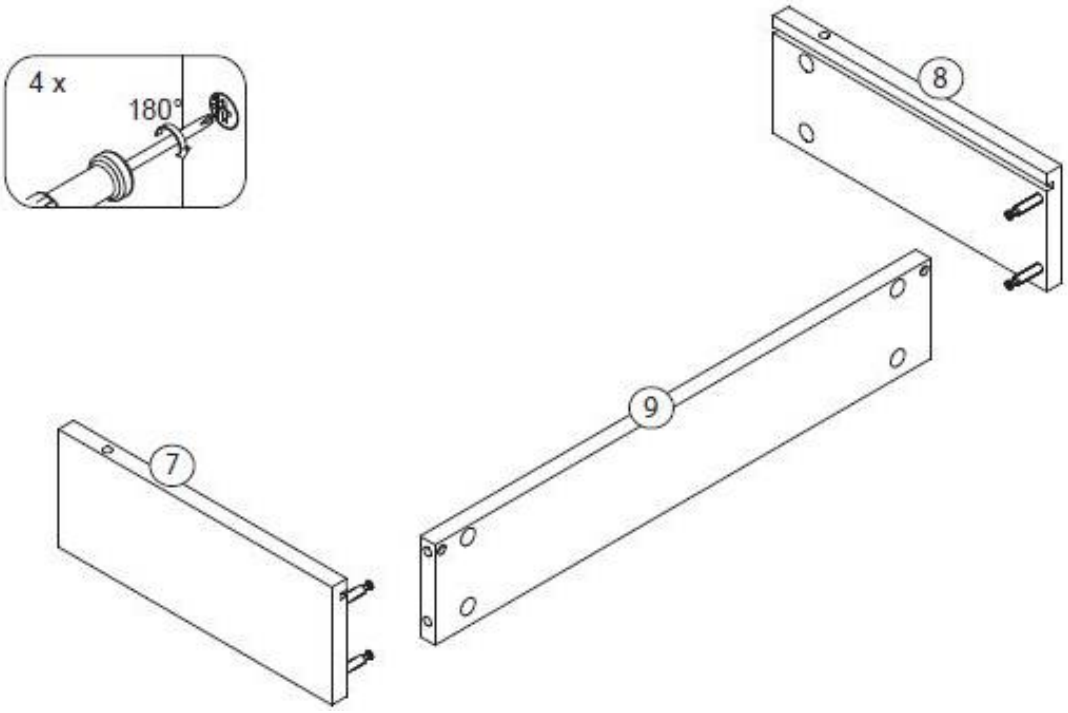

Stap 3: Het ladefront (11) en de frames (7, 8) bevestigen

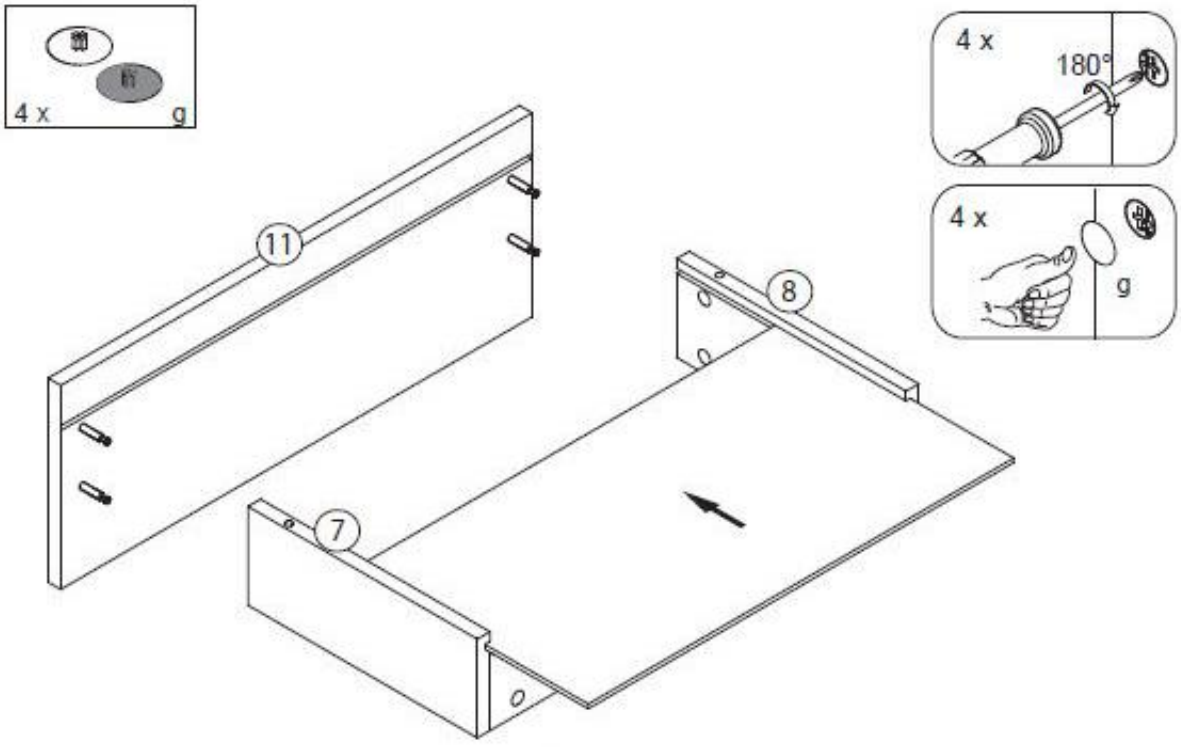

Stap 4: Bevestig de schroeven

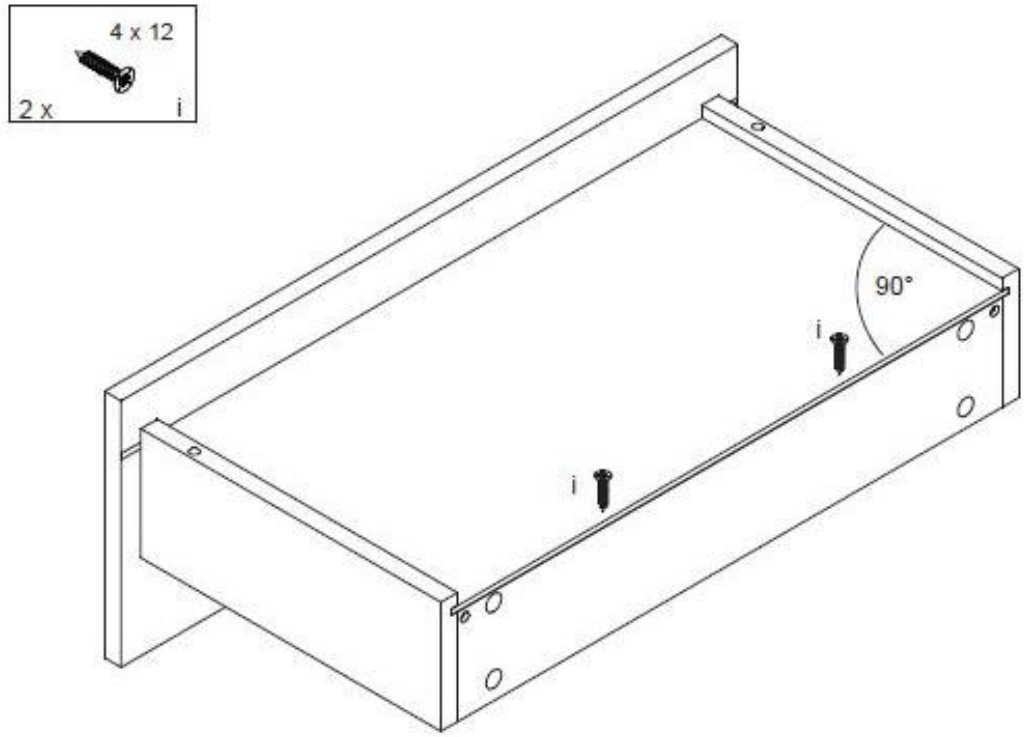

Stap 5: Bevestig alle onderdelen

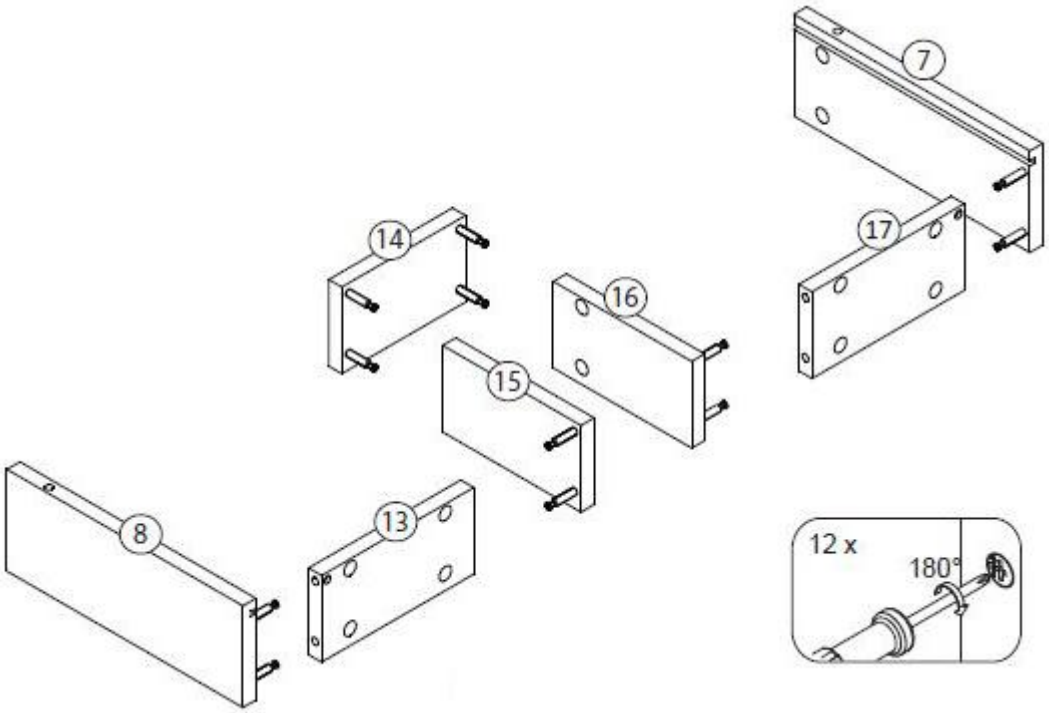

Stap 6: Schuif de afdekking van de ladebodem (12) erin en zet hem vast.

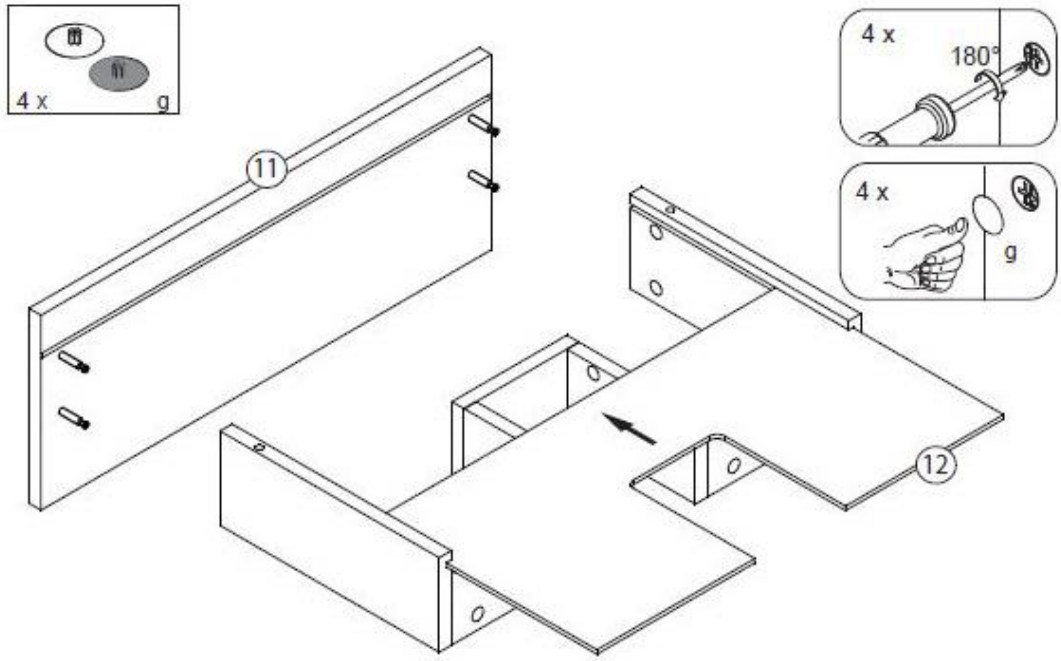

Stap 7: Bevestig met de schroeven (i)

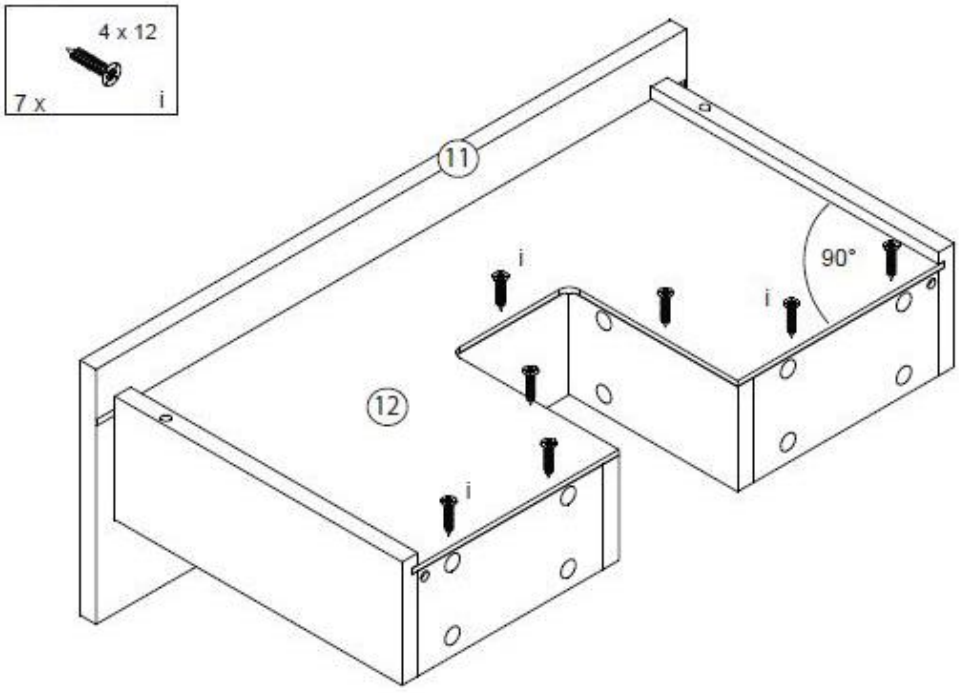

Stap 8: Schroef de meubelverbinders vast

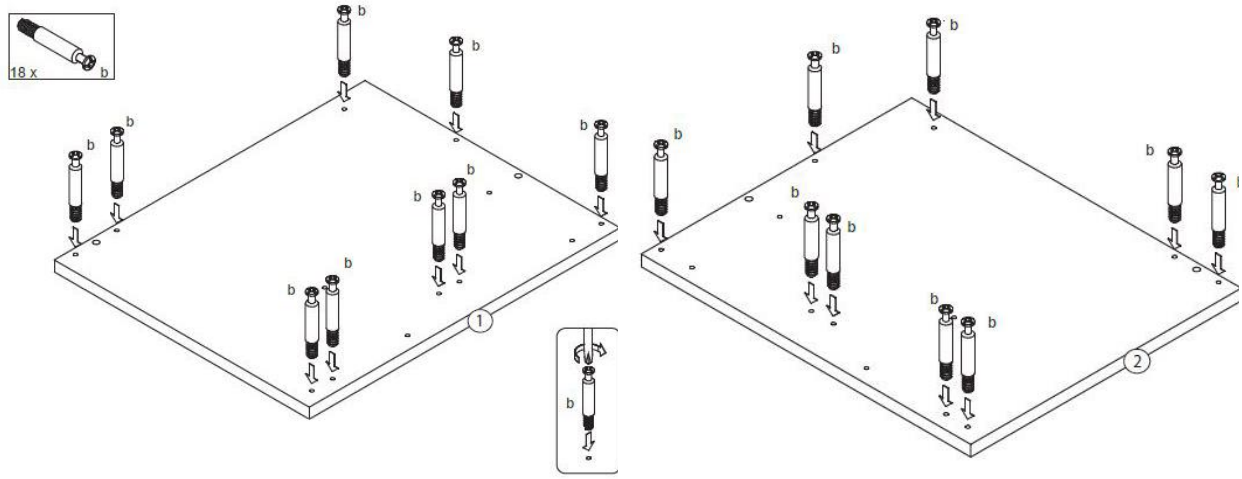

Stap 9: Pluggen en meubelverbinders indraaien/duwen

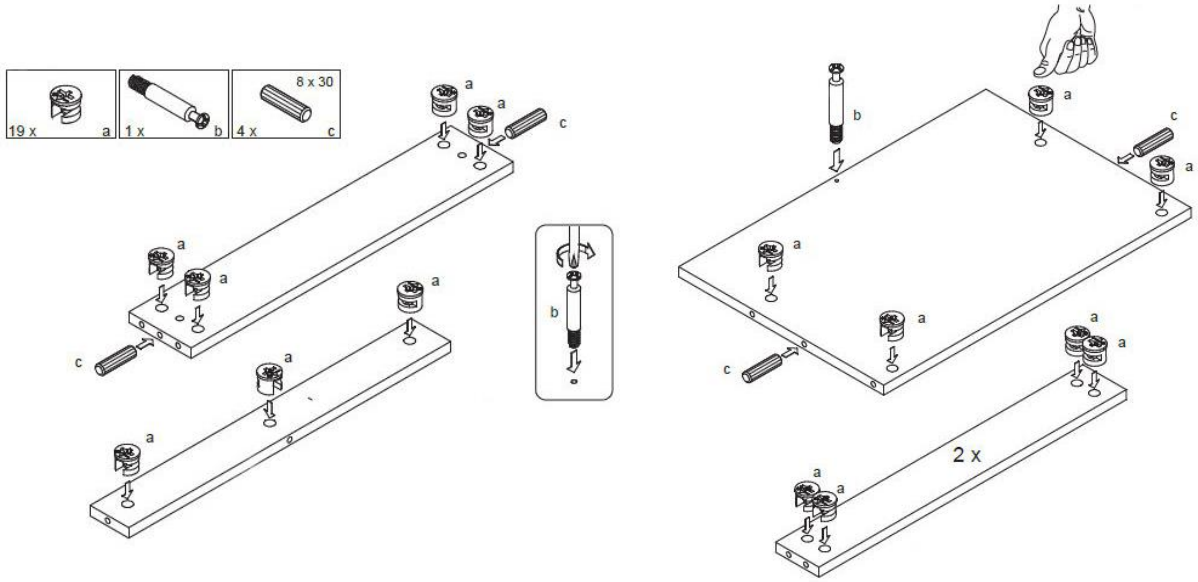

Stap 10: Maak de achterkant (4) en basis (3) vast.

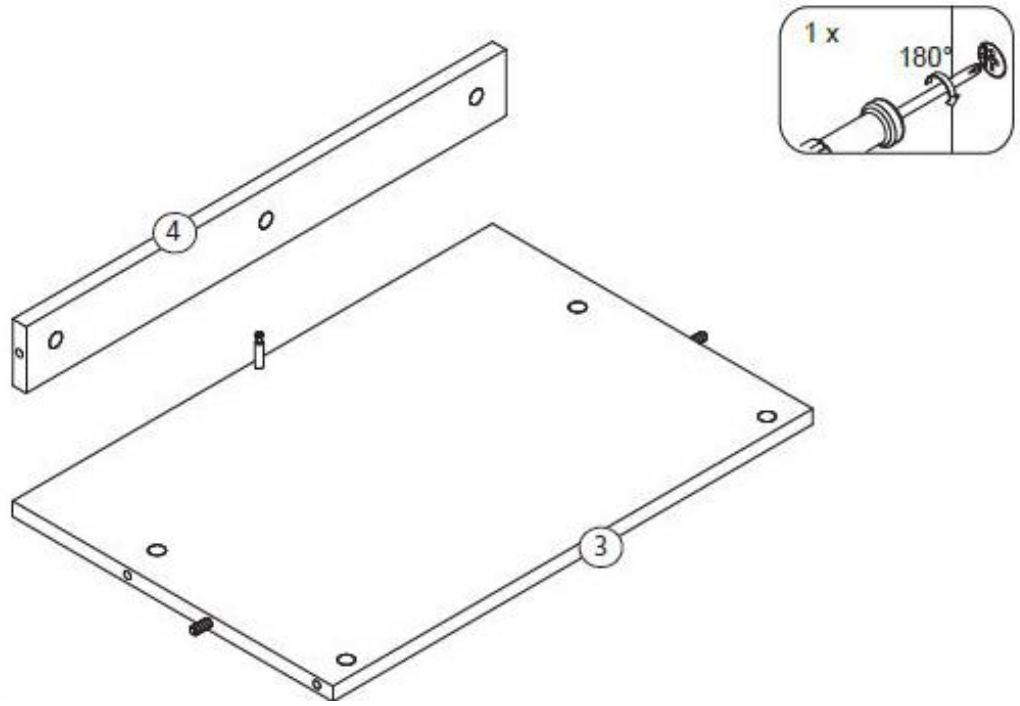

Stap 11: Bevestig alle onderdelen

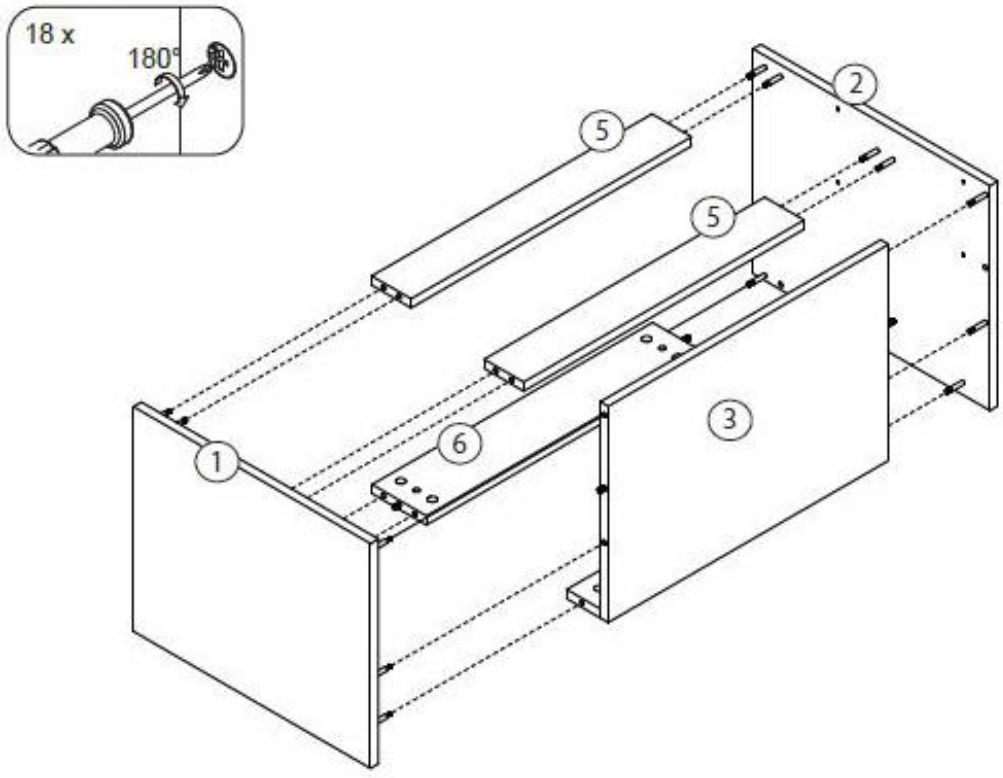

Stap 12: Het scharnier monteren en afstellen

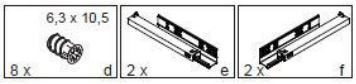

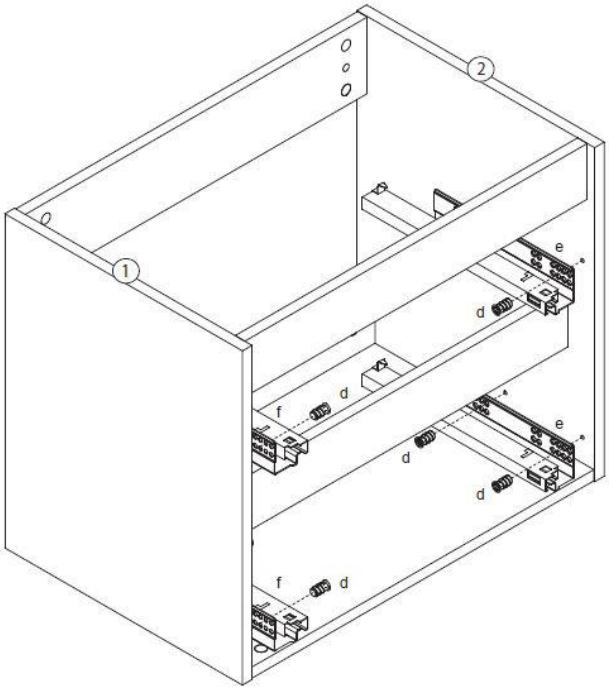

Stap 13: Bevestig het scharnier met de hoeksteun en schroeven

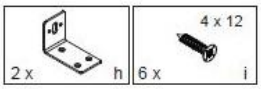

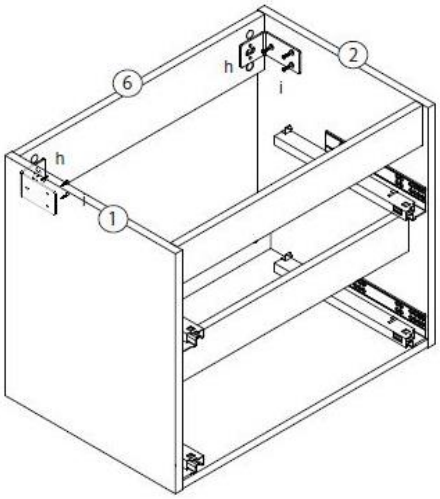

Stap 14: De onderkast aan de muur bevestigen

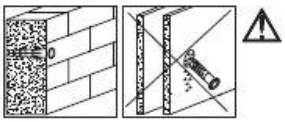

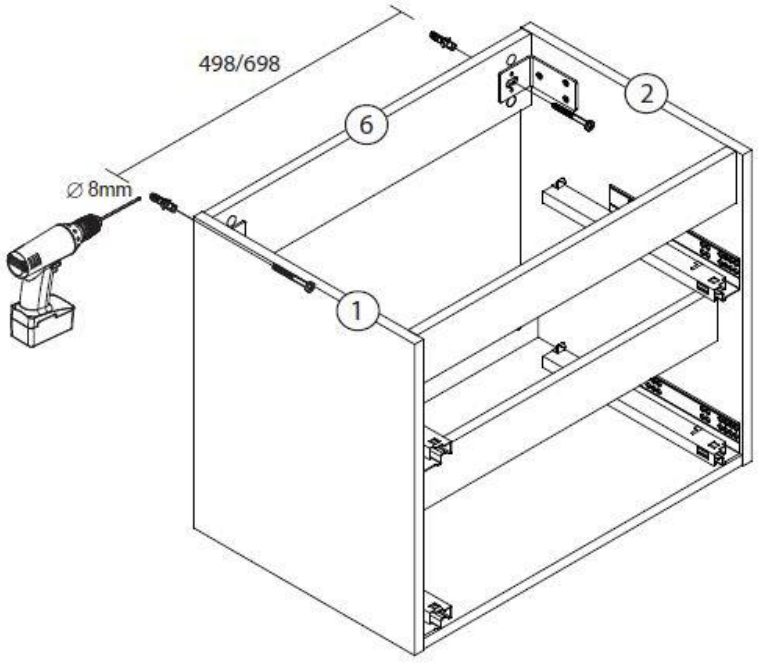

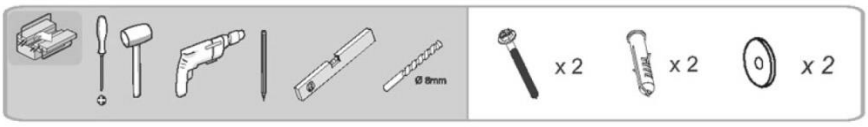

Versie: S

M

L

XL

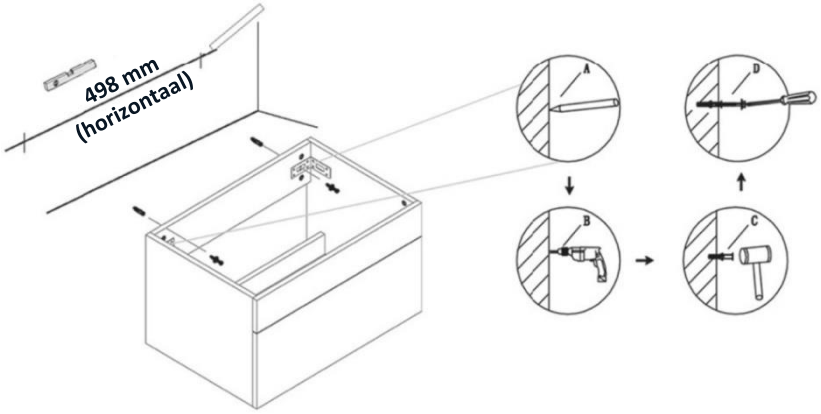

Versie: BIG S

GROTE

M

GROTE

L

GROOT

XL

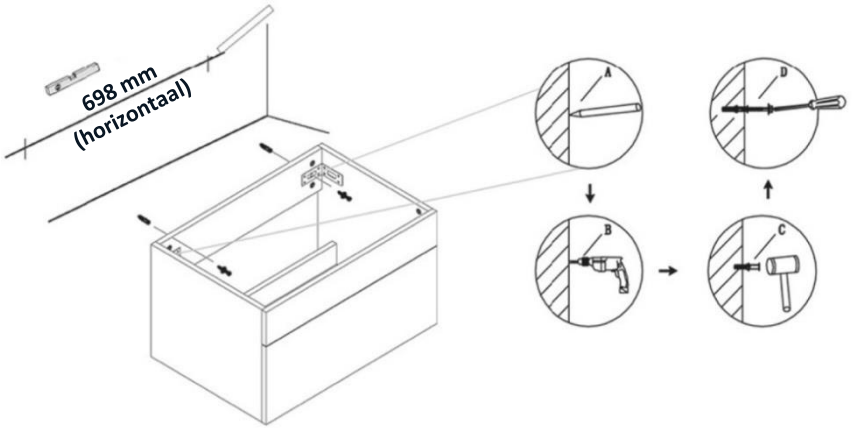

Stap 16: Plaats de lades en zet ze vast met de schroeven (i)

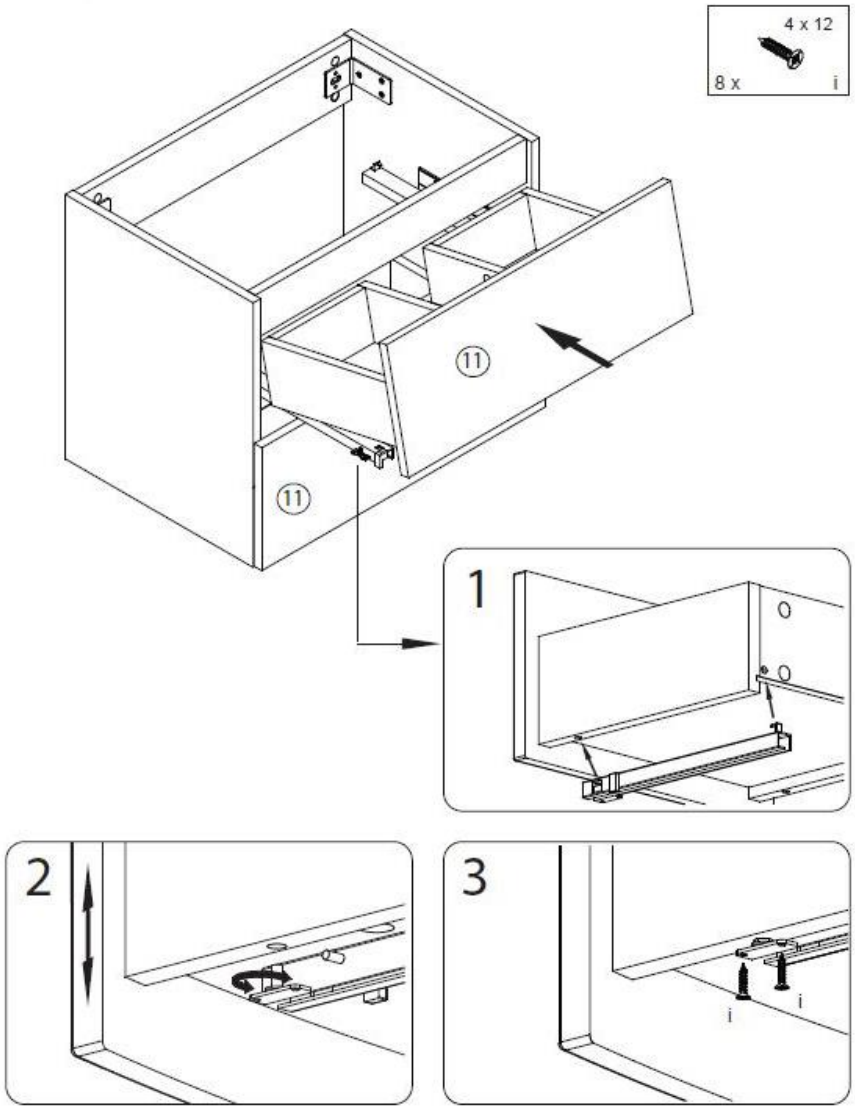
4 x 12
8 x
i
11
11
1
2
3
i
i

Stap 17: De wastafel installeren

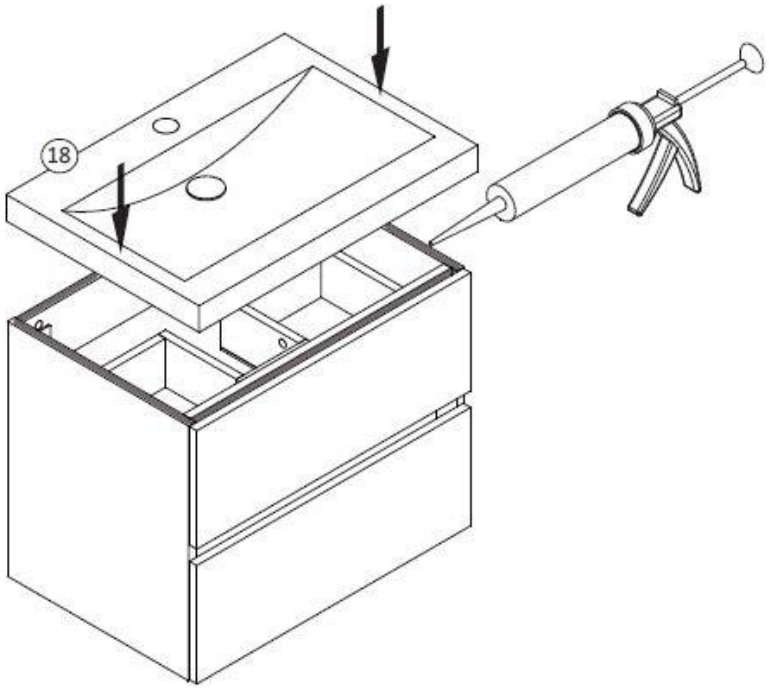

Plaats de wastafel op het badmeubel en kit of lijm hem vast aan de muur met siliconen.
De kraan en afvoer zijn niet bij de levering inbegrepen en kunnen bij de vakhandel worden gekocht.

Montagespiegel (versie: M / L / XL / BIG M / BIG L / BIG XL)

Versie: M
L
XL

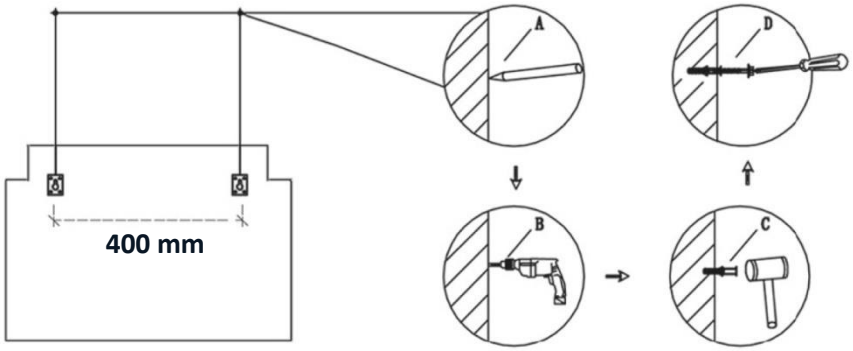

Versie: BIG M
GROTE
L
GROOT
XL

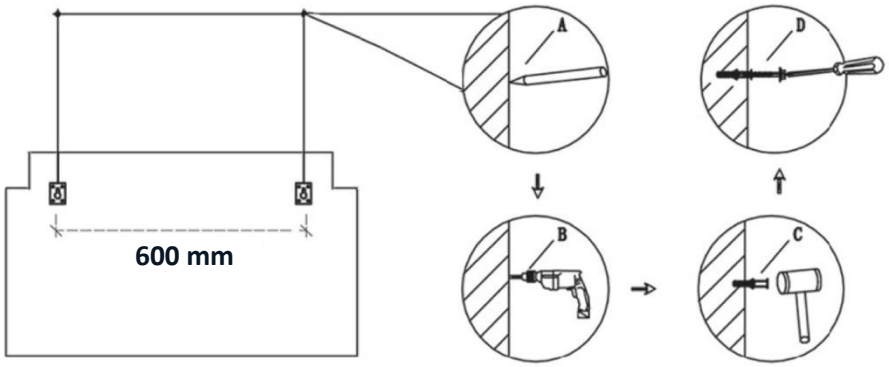

Versie: M / BIG M
L / GROOT L
XL / GROOT
XL

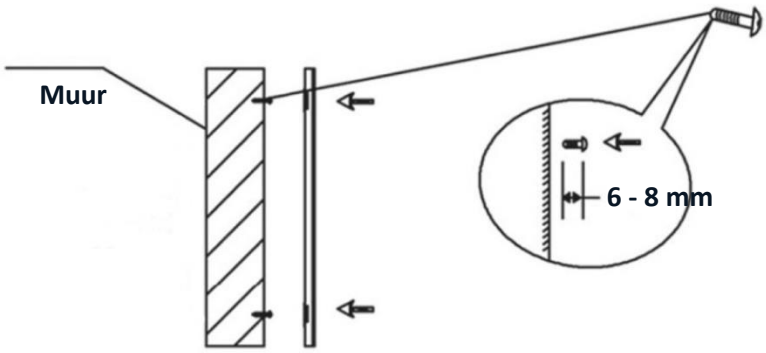

Stap 1: Plaats en bevestig de meubelverbinders en pluggen

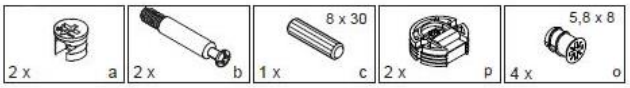

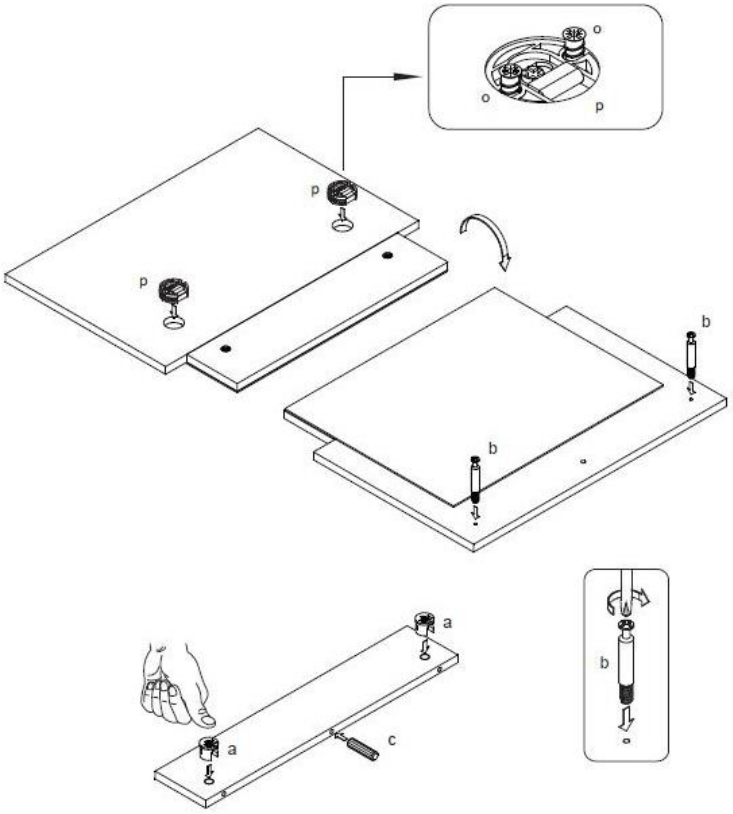

Stap 2: Bevestig de plank (2)

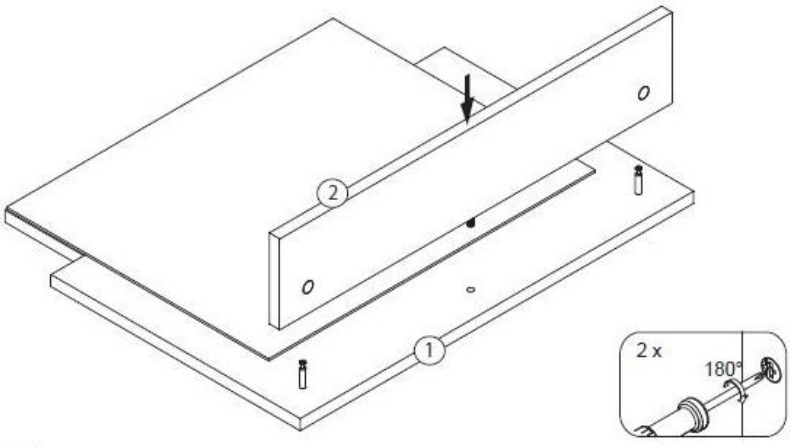

Stap 3: de spiegel aan de muur bevestigen

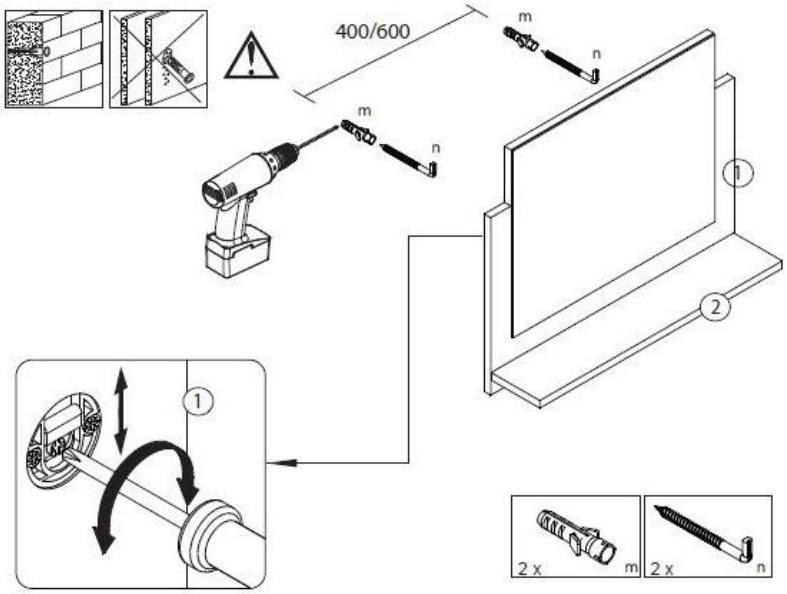

Wandunit montage (versie: L / XL / BIG L / BIG XL)

Stap 1: Schroef de meubelverbinders vast

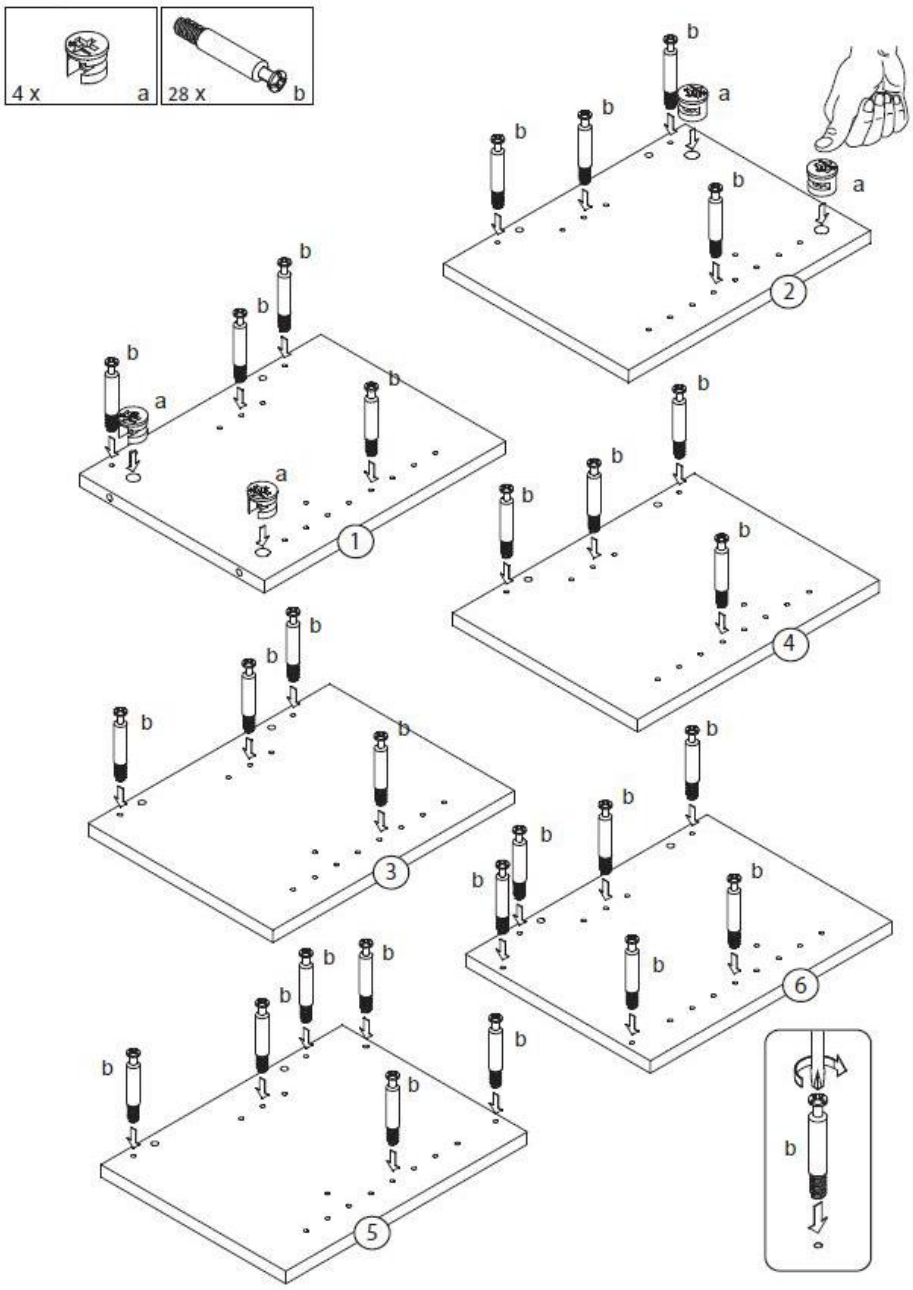

Stap 2: Plaats meubelverbinders, houten deuvels

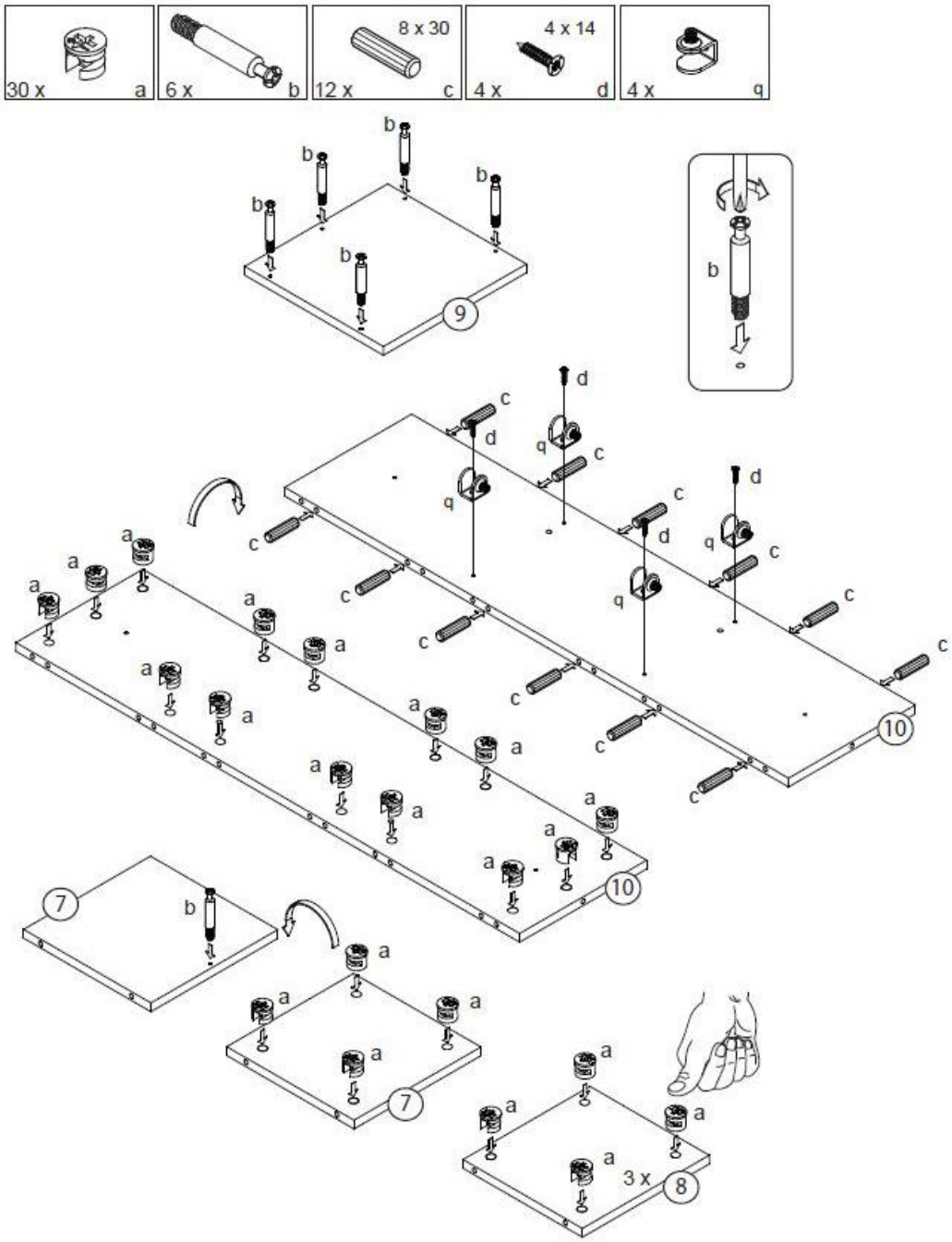

Stap 3: Afstellen en monteren van de rails op de deur (12)

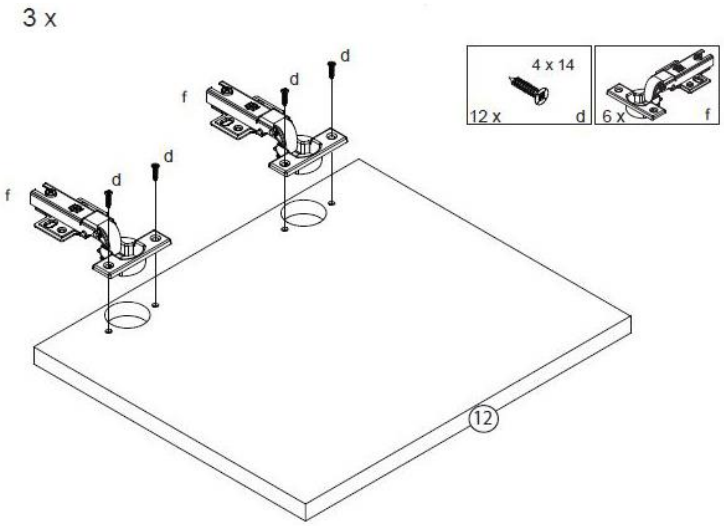

Stap 4: Bevestig de onderste plank (7) aan het achterpaneel (10)

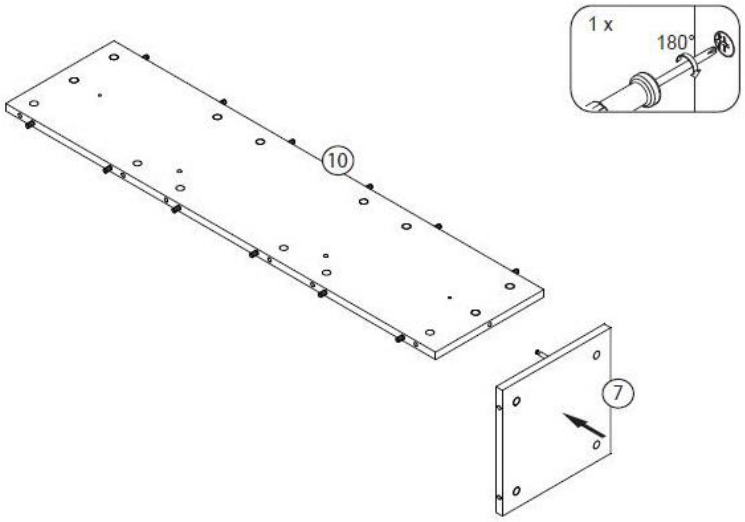

Stap 5: Bevestig alle onderdelen

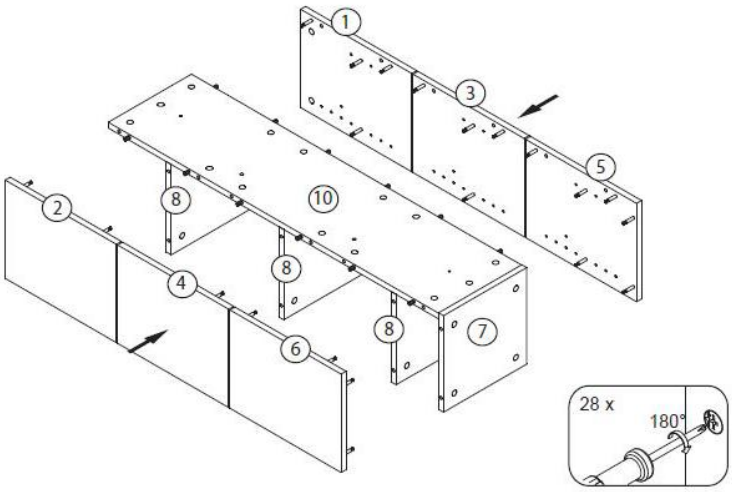

Stap 6: Plaats de bovenste plank (9) en zet hem vast.

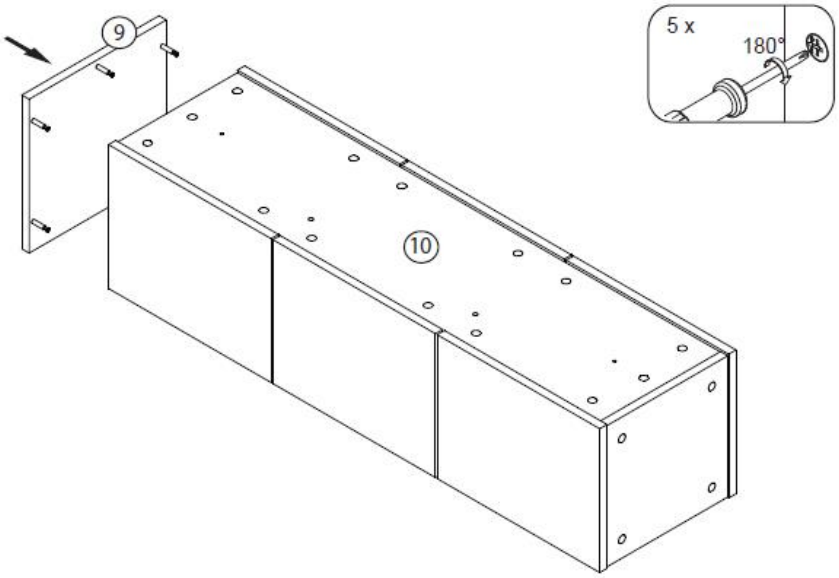

Stap 7: Plaats glazen voet(11)

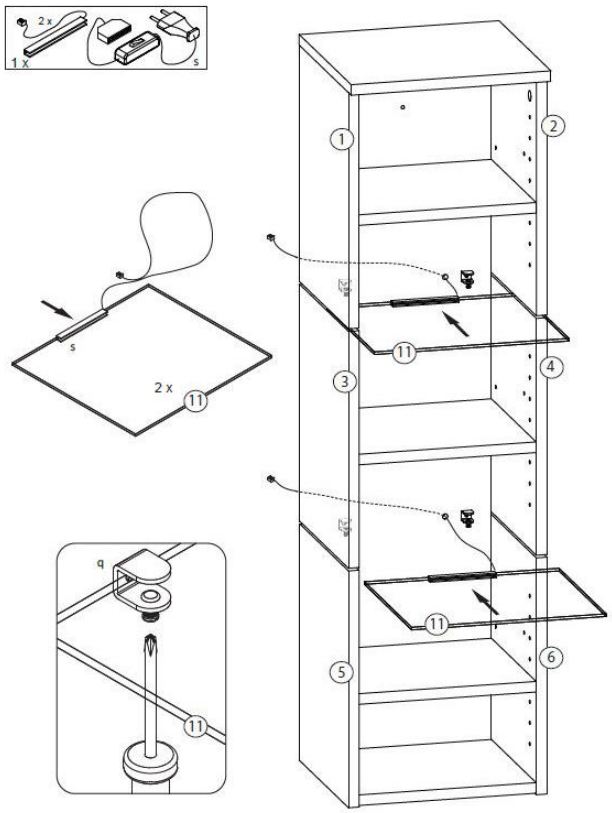

Stap 8: De wandkast aan de muur bevestigen

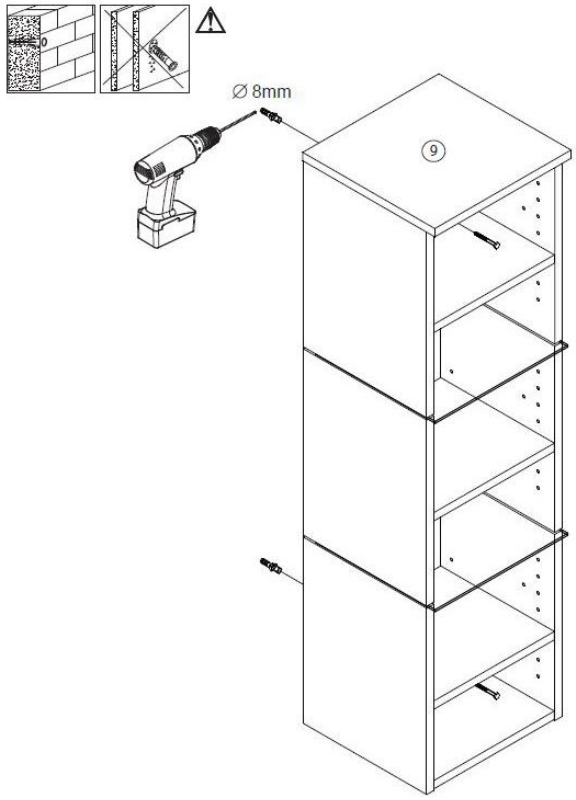

Zorg ervoor dat de muur ter plekke permanent bestand is tegen de belasting van de wandkast.

Stap 9: De rails aanpassen en monteren

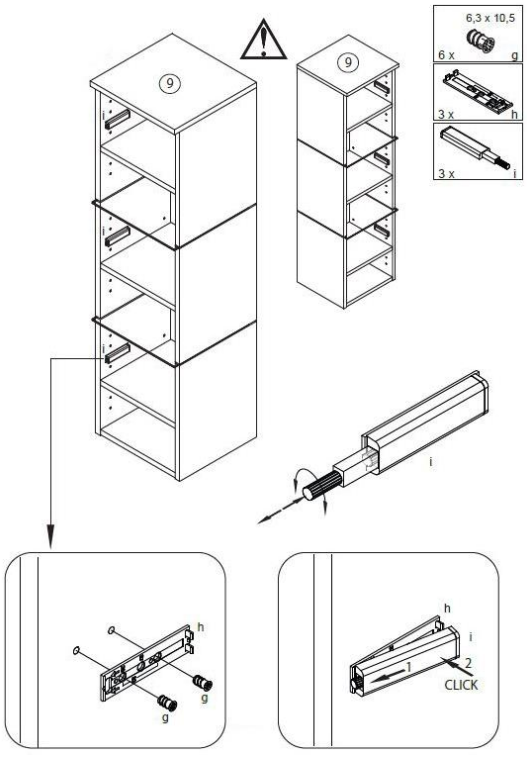

Stap 10: De kastrails aanpassen en monteren

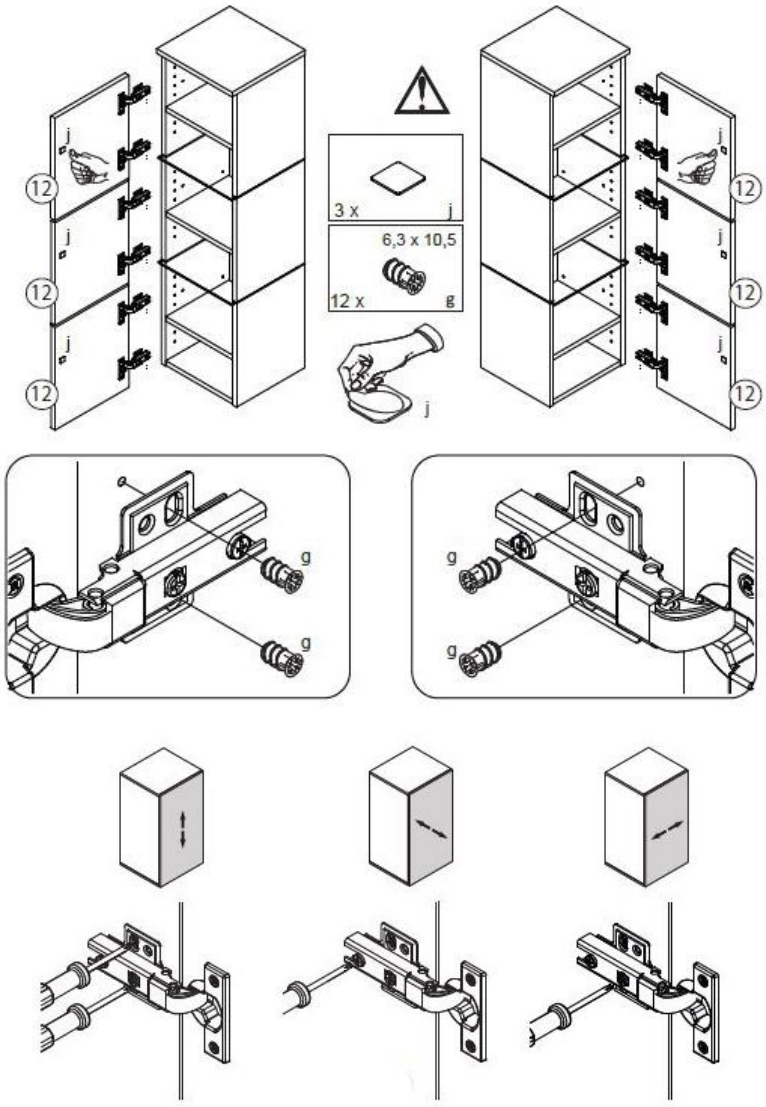

6. Toepassing

6.1. Veiligheidsinstructies

Lees de volgende informatie over gezondheid en veiligheid aandachtig door.

Risico op letsel
Onjuiste behandeling tijdens gebruik kan leiden tot letsel



- Gebruik geen beschadigd product.
- Breng geen wijzigingen aan in het product.
- **Valgevaar!** Het product is geen kinderspeelgoed, klimwand of sportuitrusting. De afzonderlijke elementen van het product kunnen van de wand vallen als ze aan één kant worden belast, wat de dood tot gevolg kan hebben.
- Controleer de bevestiging regelmatig.

6.2. Eerste ingebruikname

Controleer het product op beschadigingen voordat u het voor de eerste keer gebruikt en controleer de muurbevestiging om er zeker van te zijn dat het product stevig bevestigd is en niet wiebelt. Het product mag alleen worden gebruikt als het onbeschadigd is, stevig is bevestigd en niet wiebelt.

6.3. Operatie

Controleer dit voordat je het product gebruikt.

- de juiste staat.
- de elektrische aansluiting.
- de demper van het basisstation.
- de functie van de LED's.

6.4. Bedieningselement

Om de LED-lichtstrook te laten werken, moet de stekker in het stopcontact worden gestoken.
Het licht wordt geschakeld via de aan/uit-schakelaar in de voedingskabel.

7. Problemen oplossen

Als de volgende storingen optreden tijdens het gebruik, controleer dan de volgende oorzaken aan de hand van de volgende tabel. Als de storing niet kan worden verholpen met de genoemde maatregelen, moet u het product buiten gebruik stellen.

Fout	Mogelijke oorzaak	Oplossing
Het product wiebelt of trilt	- De bevestigingsschroeven zijn losgeraakt - Het product is overbelast - De muur is niet stabiel	- Draai de bevestigingsschroeven vast - Voldoen aan belastingslimieten - Stop met het gebruik van de punt
De deuren of voorklep zitten scheef en sluiten niet goed	- De scharnieren zijn niet goed afgesteld	- Stel scharnieren correct af
LED-lampje werkt niet	- Geen netspanning - De stekker zit niet in het stopcontact - De stekkerverbinding van de voedingskabel naar de LED-strip zit los - Voedingseenheid defect	- Controleer de zekering of RCD van de voeding. - Hoofdschakelaar van de voeding is uit - Steek de stekker in het stopcontact - Sluit de connector aan - Voeding vervangen

Als er een ander probleem optreedt met het product, neem dan contact met ons op.

8. Onderhoud en verzorging

8.1. Veiligheidsinstructies

Risico op letsel
Onjuiste behandeling tijdens gebruik kan leiden tot letsel



- Schakel de stroomtoevoer naar het product uit voordat u het product reinigt/onderhoudt/verzorgt.

Reinig de oppervlakken met een vochtige doek en een mild schoonmaakmiddel. Gebruik geen agressieve schoonmaakmiddelen of hogedrukreinigers voor het reinigen. Volg ook de instructies van de fabrikant van het reinigingsmiddel.

9. Ontmanteling

9.1. Veiligheidsinstructies

Risico op letsel
Onjuiste behandeling tijdens demontage kan leiden tot letsel



- Koppel het product los van de voeding voordat u het demonteert. Contact met spanningvoerende onderdelen kan leiden tot een elektrische schok, die brandwonden of de dood kan veroorzaken.
- Demontage moet worden uitgevoerd door minstens 2 personen.
- Beveilig het product tegen vallen voordat u het demonteert.

Demonteer het product in omgekeerde volgorde van de montage. (**zie hoofdstuk Montage**)

10. Instructies voor verwijdering



- Voer het product en alle onderdelen af volgens de plaatselijke en landelijke voorschriften om schade aan het milieu te voorkomen.
- Onze verpakkingen zijn gemaakt van milieuvriendelijke materialen. Ze kunnen worden gerecycled en dienen dus als waardevolle grondstoffen. Voer het verpakkingsmateriaal (karton, vuile verpakkingen, enz.) gescheiden en vakkundig af volgens de geldende nationale voorschriften.
- Neem contact op met de fabrikant als je twijfelt over de verwijdering.
- U kunt ook informatie over de juiste verwijdering krijgen bij de plaatselijke afvalverwerkingscentra

11. Elektrische en elektronische apparatuur - Informatie voor particuliere huishoudens

De Wet elektrische en elektronische apparatuur (ElektroG) bevat een groot aantal eisen voor de omgang met elektrische en elektronische apparatuur. De belangrijkste worden hier samengevat.

1. Gescheiden inzameling van oude apparaten

Elektrische en elektronische apparaten die afval zijn geworden, worden oude apparaten genoemd. Eigenaren van oude apparaten moeten deze gescheiden van ongesorteerd gemeentelijk afval verwijderen. Ze moeten gebruikte batterijen en accu's die niet in het oude apparaat zitten, evenals lampen die uit het oude apparaat kunnen worden verwijderd zonder ze te vernietigen, scheiden van het oude apparaat zonder ze te vernietigen, voordat ze deze inleveren bij een inzamelpunt. Scheid oude apparaten om ze klaar te maken voor hergebruik.

2. Opties voor het inleveren van oude apparaten

Eigenaars van oude apparaten uit particuliere huishoudens kunnen deze inleveren bij de inzamelingscentra van de openbare afvalverwijderingsinstanties of bij de terugnamecentra die zijn opgezet door fabrikanten of distributeurs in overeenstemming met de ElektroG. Een online lijst van inzamel- en terugnamecentra is te vinden op de website: https://www.stiftung-ear.de of https://www.take-e-back.de.

3. Verklaring gegevensbescherming

Oude apparaten bevatten vaak gevoelige persoonlijke gegevens. Dit geldt met name voor apparaten met informatie- en telecommunicatietechnologie, zoals computers en smartphones. Houd er in uw eigen belang rekening mee dat elke eindgebruiker verantwoordelijk is voor het verwijderen van de gegevens op de oude apparaten die worden weggegooid.

4. Terugnameplicht van distributeurs

Distributeurs met een verkoopoppervlakte voor elektrische en elektronische apparatuur van ten minste 400 m2 en distributeurs van levensmiddelen met een totale verkoopoppervlakte van ten minste 800 m2 die meerdere keren per kalenderjaar of op permanente basis elektrische en elektronische apparatuur aanbieden en op de markt aanbieden, zijn daartoe verplicht,

- bij levering van een nieuw elektrisch of elektronisch apparaat aan een eindgebruiker, een oud apparaat van de eindgebruiker van hetzelfde type dat in wezen dezelfde functies vervult als het nieuwe apparaat, kosteloos terug te nemen op de plaats van levering of in de onmiddellijke nabijheid daarvan, en
- op verzoek van de eindgebruiker afgedankte elektrische en elektronische apparatuur waarvan de buitenafmeting niet groter is dan 25 cm, in de detailhandelszaak of in de onmiddellijke nabijheid daarvan gratis terug te nemen; de terugname mag niet gepaard gaan met de aankoop van een elektrisch of elektronisch apparaat en is beperkt tot drie afgedankte apparaten per soort apparaat.

5. Betekenis van het "doorgestreepte vuilnisbak" symbool



Het symbool van een doorgekruiste vuilnisbak dat regelmatig op elektrische en elektronische apparaten staat, geeft aan dat het apparaat in kwestie aan het einde van zijn levensduur gescheiden van ongesorteerd huishoudelijk afval moet worden ingezameld.

- Registratienummer fabrikant
- Wij zijn als fabrikant in de zin van de ElektroG geregistreerd bij de verantwoordelijke stichting Elektro-Altgeräte Register (Nordostpark 72, 90411 Neurenberg) onder het volgende registratienummer: WEEE-Reg. nr. DE86467979

Home Deluxe GmbH
Schanzeweg 2
32312 Lübbecke
Duitsland
Tel: +49 (0)5743 6181-0
www.home-deluxe-gmbh.de

GA-201-00_WANGEROOGE_Deluxe